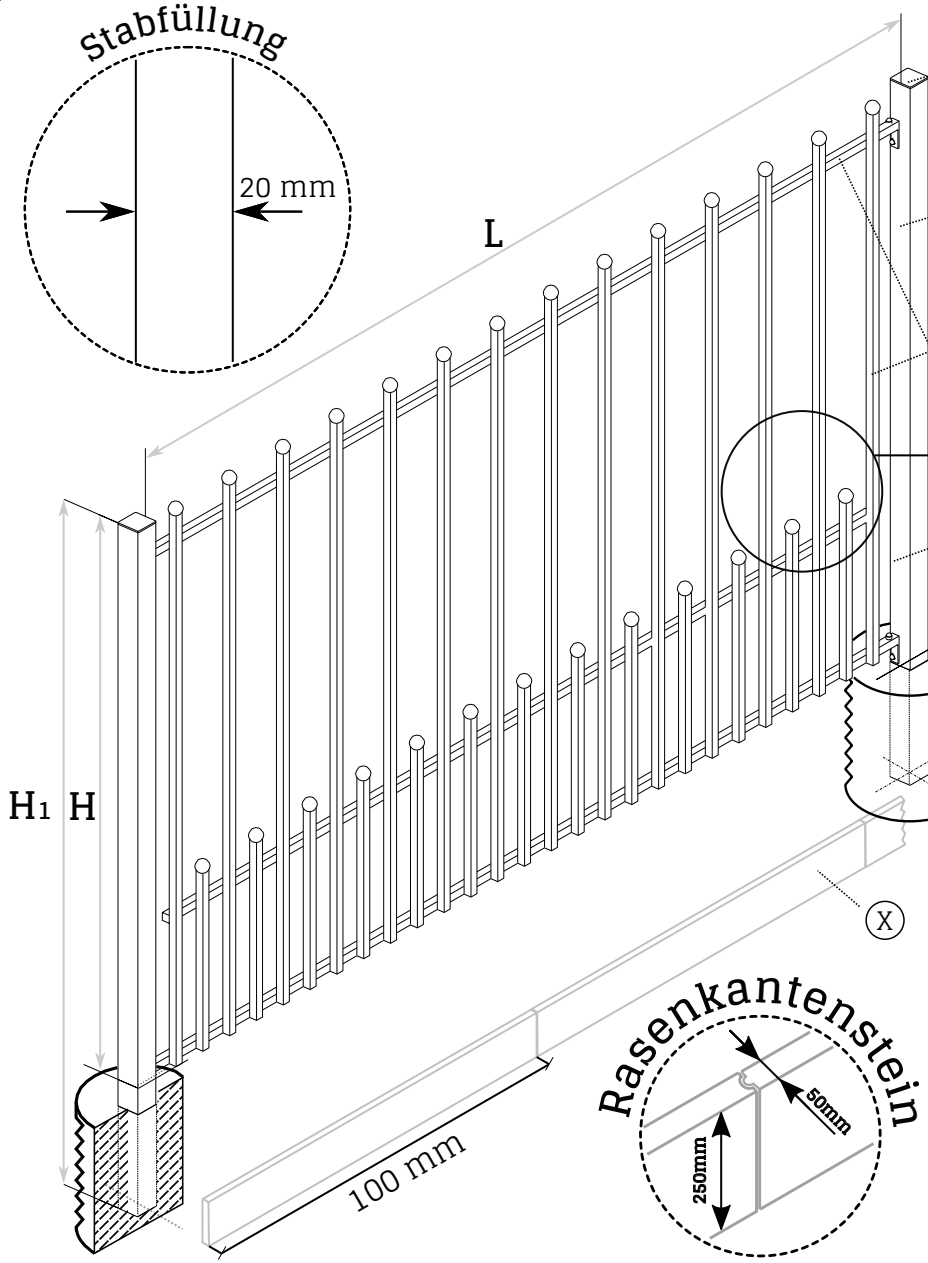

Zaunfeld-Elemente

1 Pfostenkappe **60x60 mm** oder **80x80 mm**.....(1 Stück)
2 Pfosten **60x60 mm** oder **80x80 mm**.....(1 Stück)
3 Profil **20x20 mm**
4 Befestigung
X Rasenkantenstein

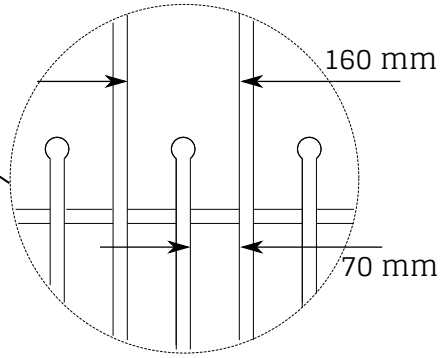

Schutzschicht

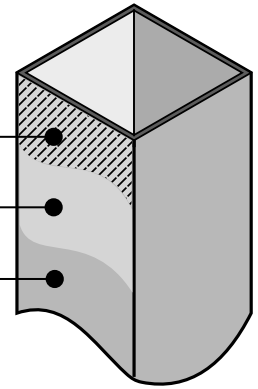

DUPLEX - Feuerverzinkung plus Pulverbeschichtung (Norm PN-EN 10244-2 und PN-EN 10245-4)

Montagemöglichkeiten

zum Einbetonieren

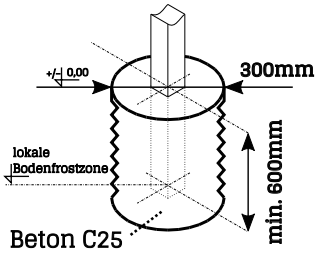

zum Aufschrauben **(Option)**

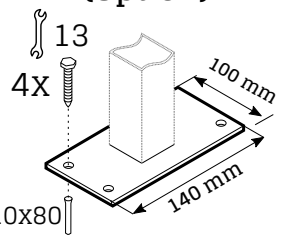

Zaunfeld - Maße (mm)

L Zaunfeld- Breite = 2000
H Zaunfeld- Höhe **(bestellte Maße)**
H_1 Pfosten Höhe = **H + 600**

Zaunfeld- Breite (mm)*	2000							
Zaunfeld- Höhe (mm)*	600	800	1000	1200	1400	1600	1800	2000

*andere Maße auf Anfrage

Hinweise

Achsabstand der Pfosten: (mm)
- 60x60 (Standard) = 2070
- 80x80 (Option) = 2090

Rasenkantenstein ist kein Bestandteil der Bestellug

AMPANEL MODERNE ZAUNSYSTEME | technische Karte / **Zaunfeld STANDARD 2**

biuro@ampanel.pl **www.ampanel.pl** ® Kostrzyńska 30, 74-400 Dębno, PL | Büro **+49 176 393 574 55** technische Fragen **+48 693 190 150**
v.01 /DE / 2019
Sparre Papier! **Drucke zweiseitig!**